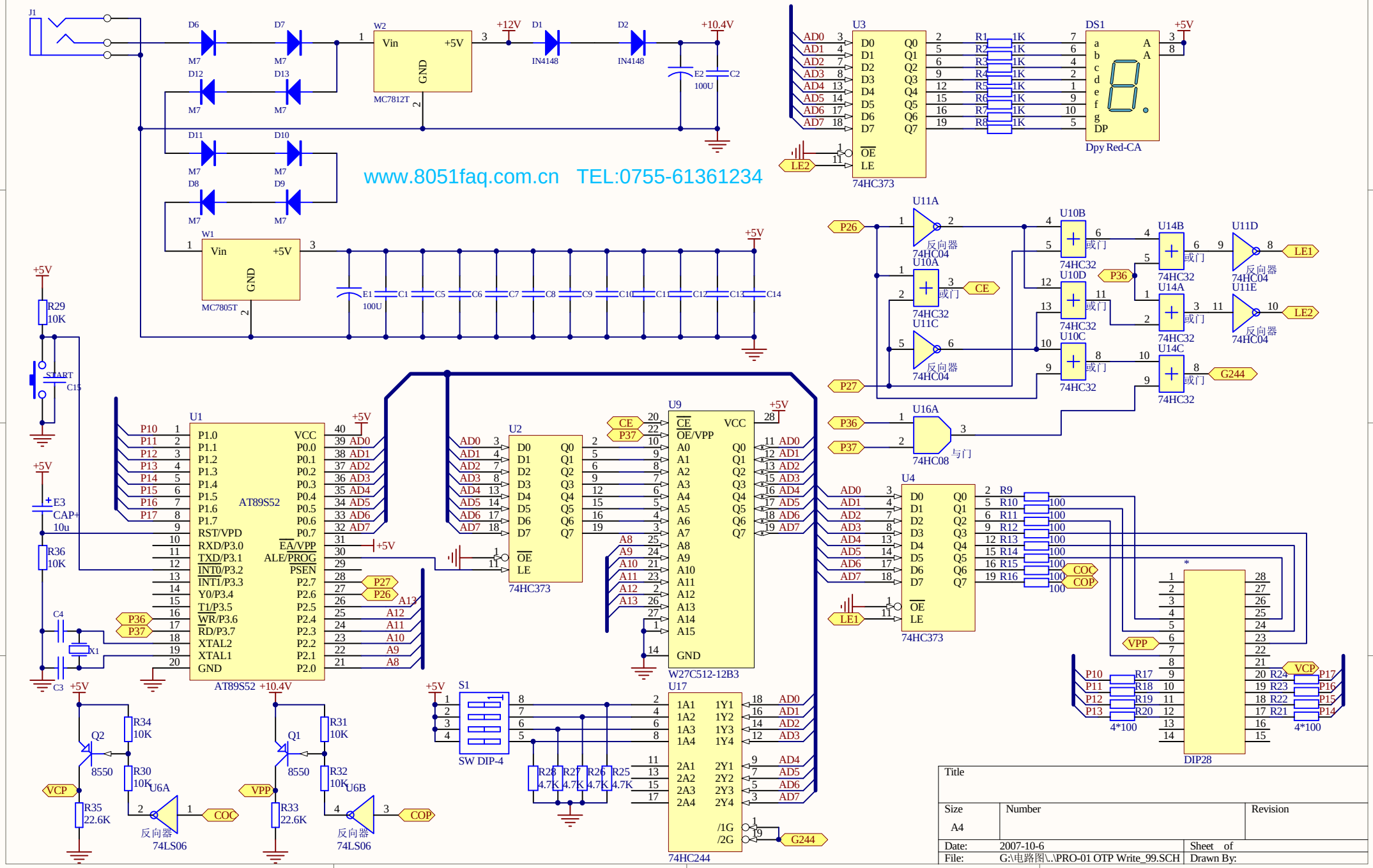
www.8051faq.com.cn TEL:0755-61361234
J1
D6 D7 D12 D13 D11 D10 D8 D9
M7
W2 Vin +5V GND MC7812T
W1 Vin +5V GND MC7805T
+12V +10.4V +5V
D1 D2 IN4148
E1 E2 100U
C1 C2 C5 C6 C7 C8 C9 C10 C11 C12 C13 C14
U3 74HC373
DS1 Dpy Red-CA
R1 R2 R3 R4 R5 R6 R7 R8 1K
LE2
U11A U10A U11C 反向器 74HC04
U10B U10D U10C U14B U14A U14C 或门 74HC32
U11D U11E 反向器 74HC04
LE1 LE2 CE P36 P27 G244
U16A 与门 74HC08
P26 P37
R29 10K
START C15
E3 CAP+ 10u
R36 10K
C4 C3 X1
U1 AT89S52
P10 P11 P12 P13 P14 P15 P16 P17
P36 P37
P27 P26 A13 A12 A11 A10 A9 A8
AD0 AD1 AD2 AD3 AD4 AD5 AD6 AD7
U2 74HC373
U9 W27C512-12B3
U4 74HC373
R9 R10 R11 R12 R13 R14 R15 R16 100
COC COP
VPP VCP
DIP28
R17 R18 R19 R20 4*100
R24 R23 R22 R21
Q2 Q1 8550
R34 R30 R31 R32 10K
R35 R33 22.6K
U6A U6B 反向器 74LS06
S1 SW DIP-4
R28 R27 R26 R25 4.7K
U17 74HC244
G244
Title
Size A4
Number
Revision
Date: 2007-10-6
Sheet of
File: G:\电路图\..\PRO-01 OTP Write_99.SCH
Drawn By: