利用8051控制迷宫老鼠的原理图

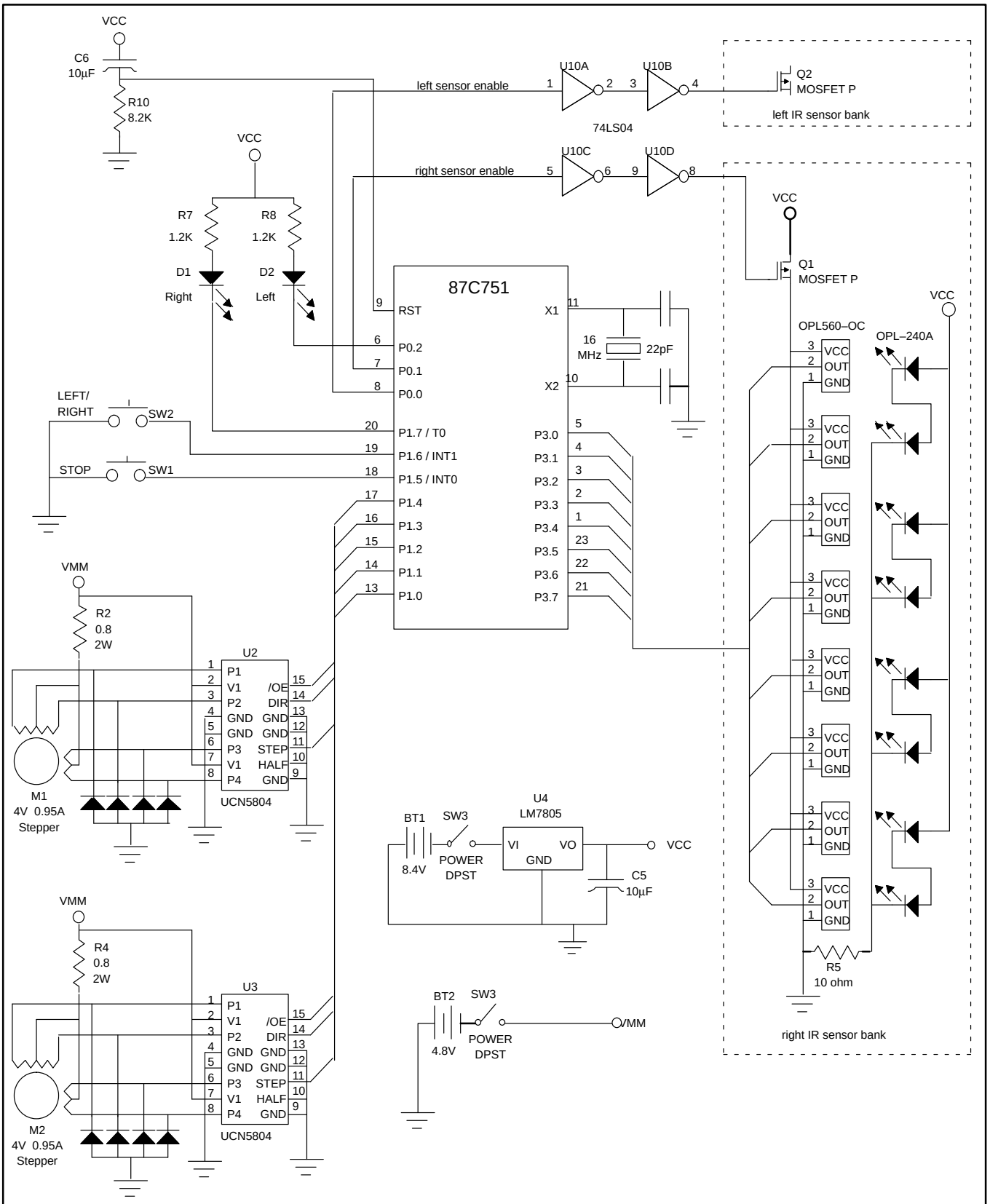

Figure 1. Schematic Diagram of the Maze Mouse