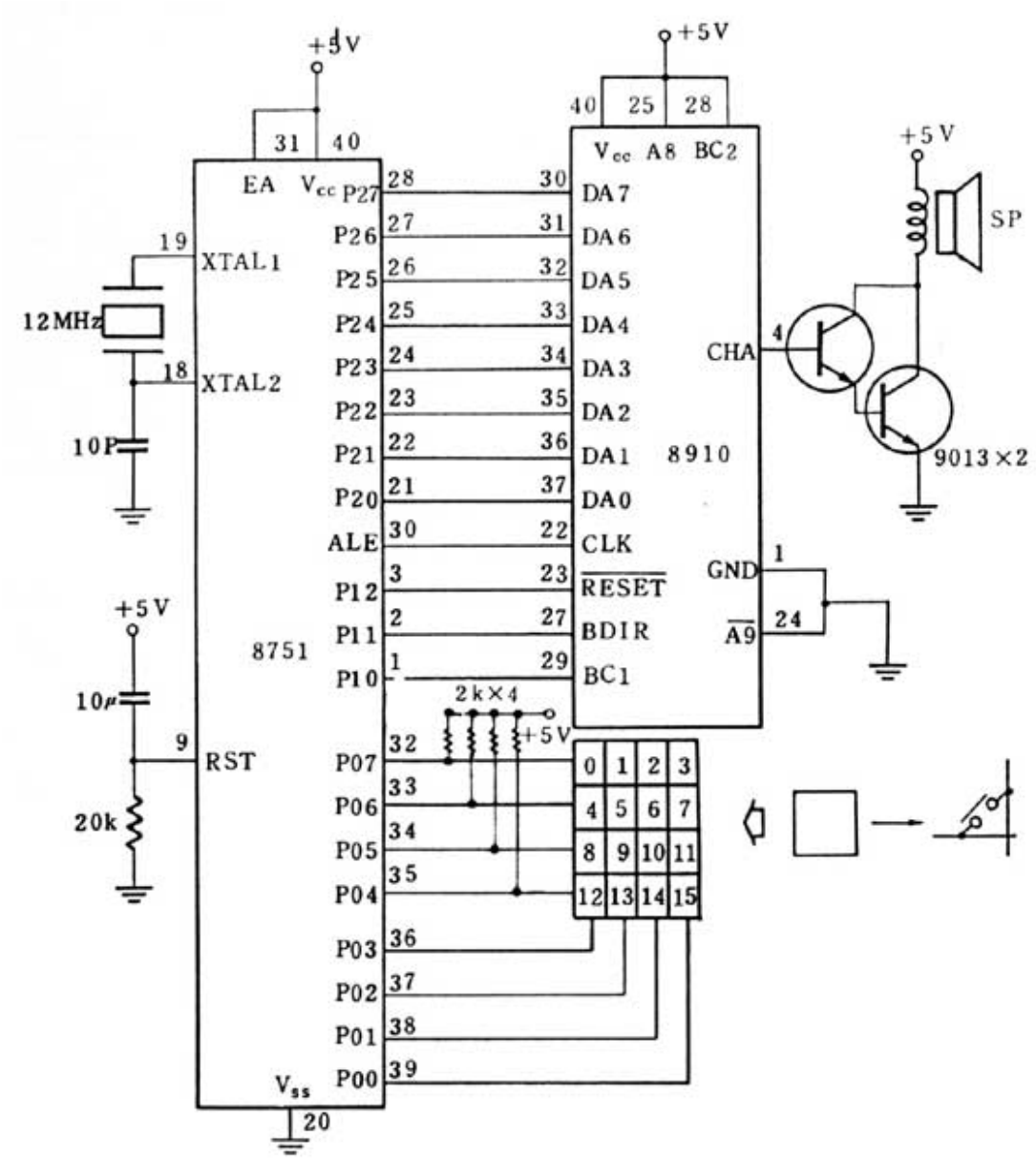8051 控制 8910 设计按键电子琴电路图