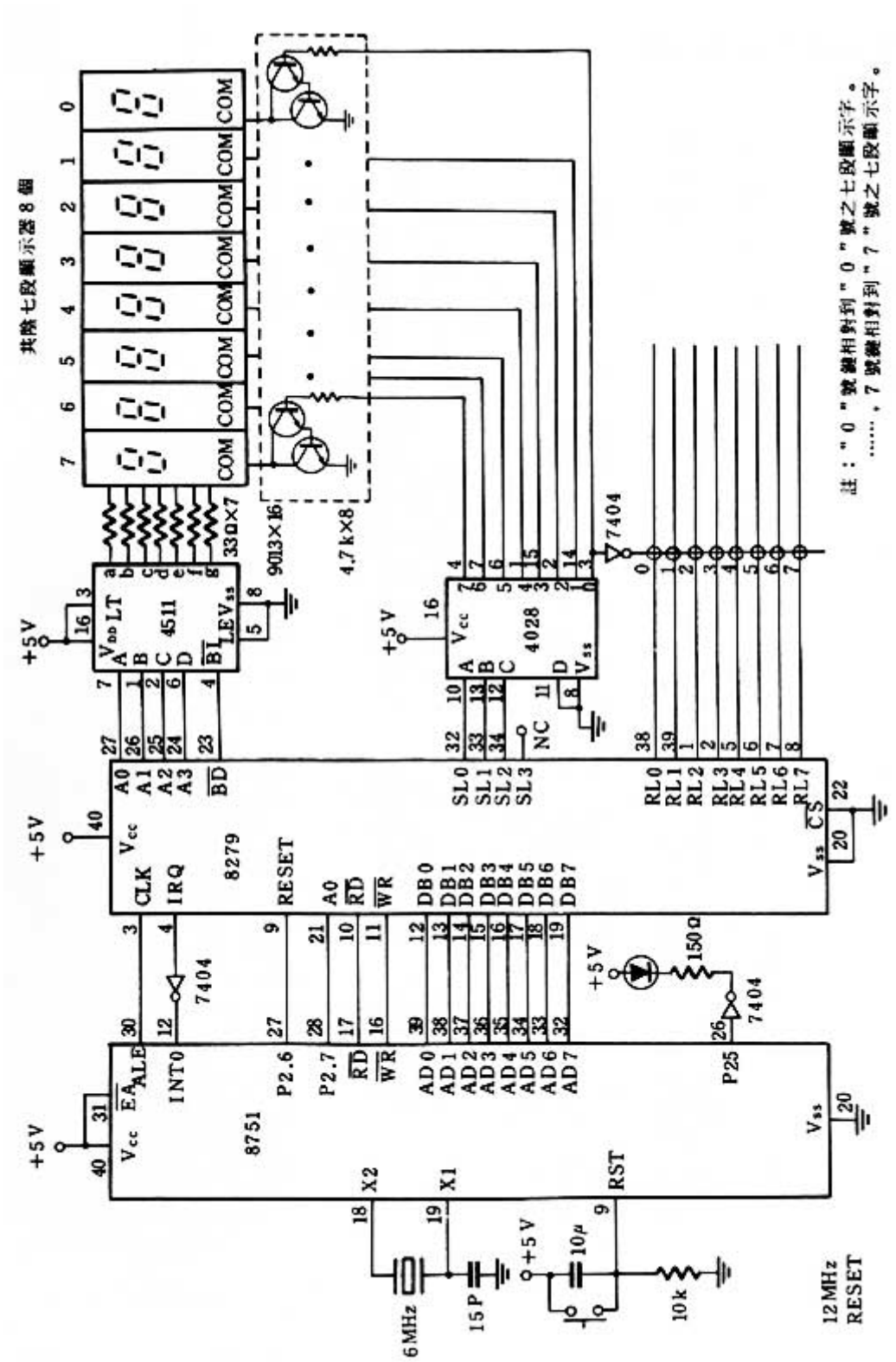8051 控制 8279 感测器矩阵电路图（六）