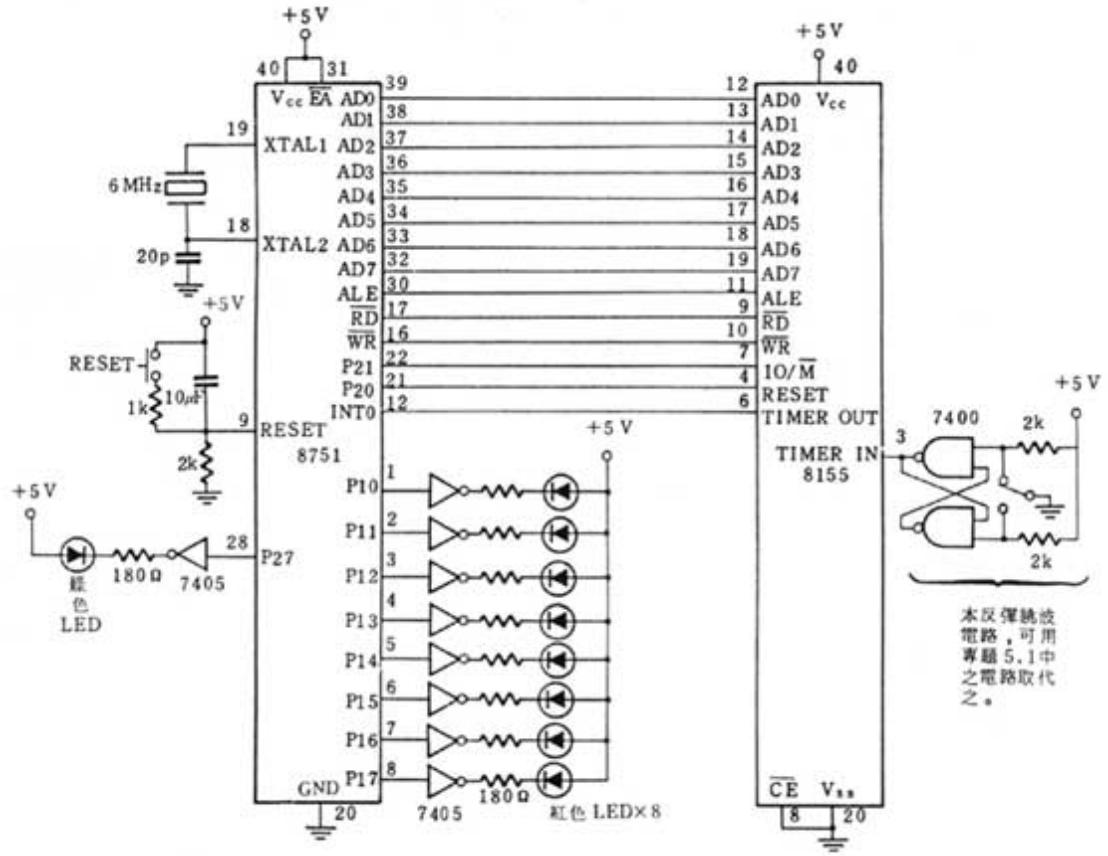8051 计数模式 3 控制设计电路图