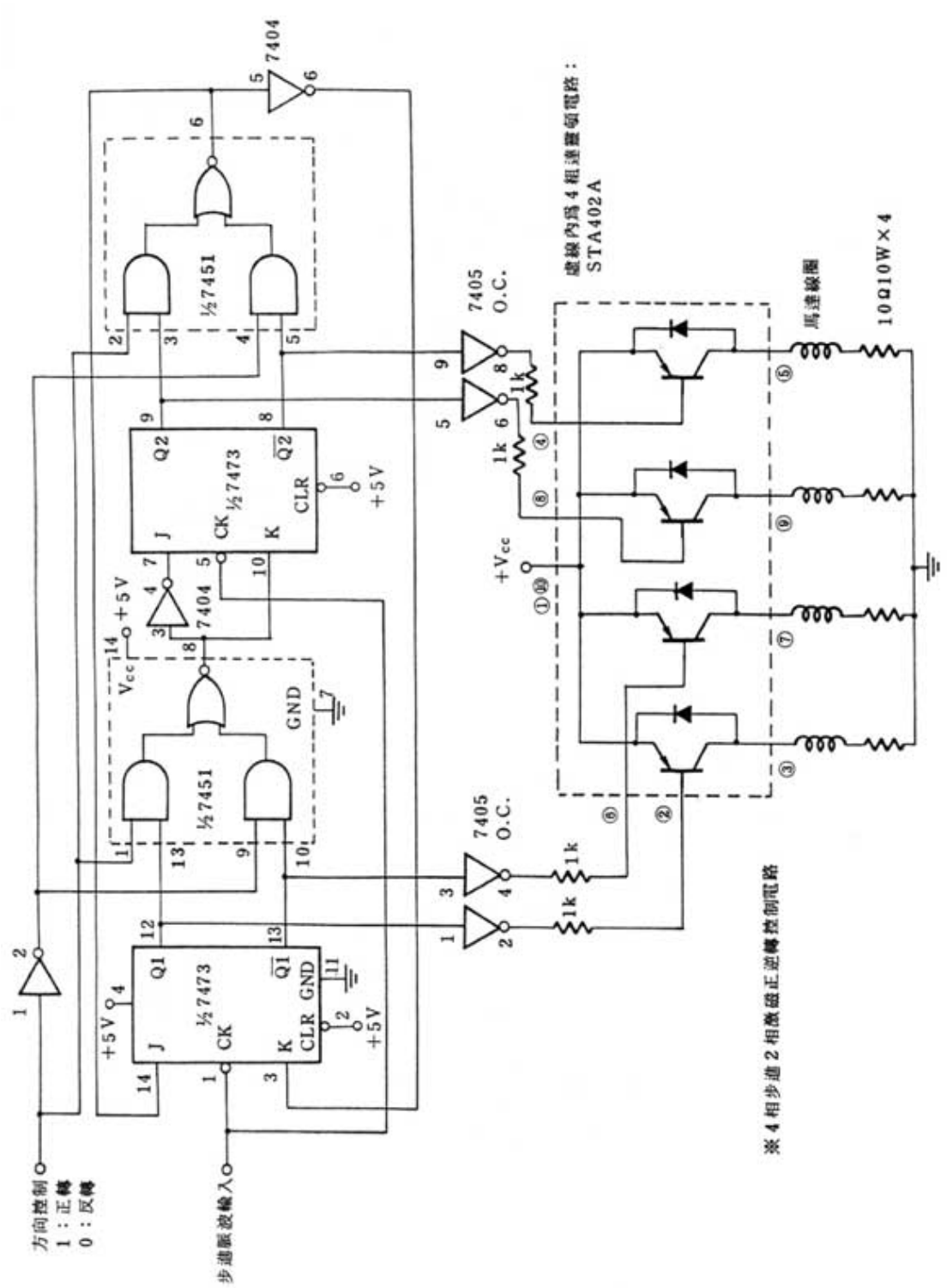8051 步进马达逆时反转电路图