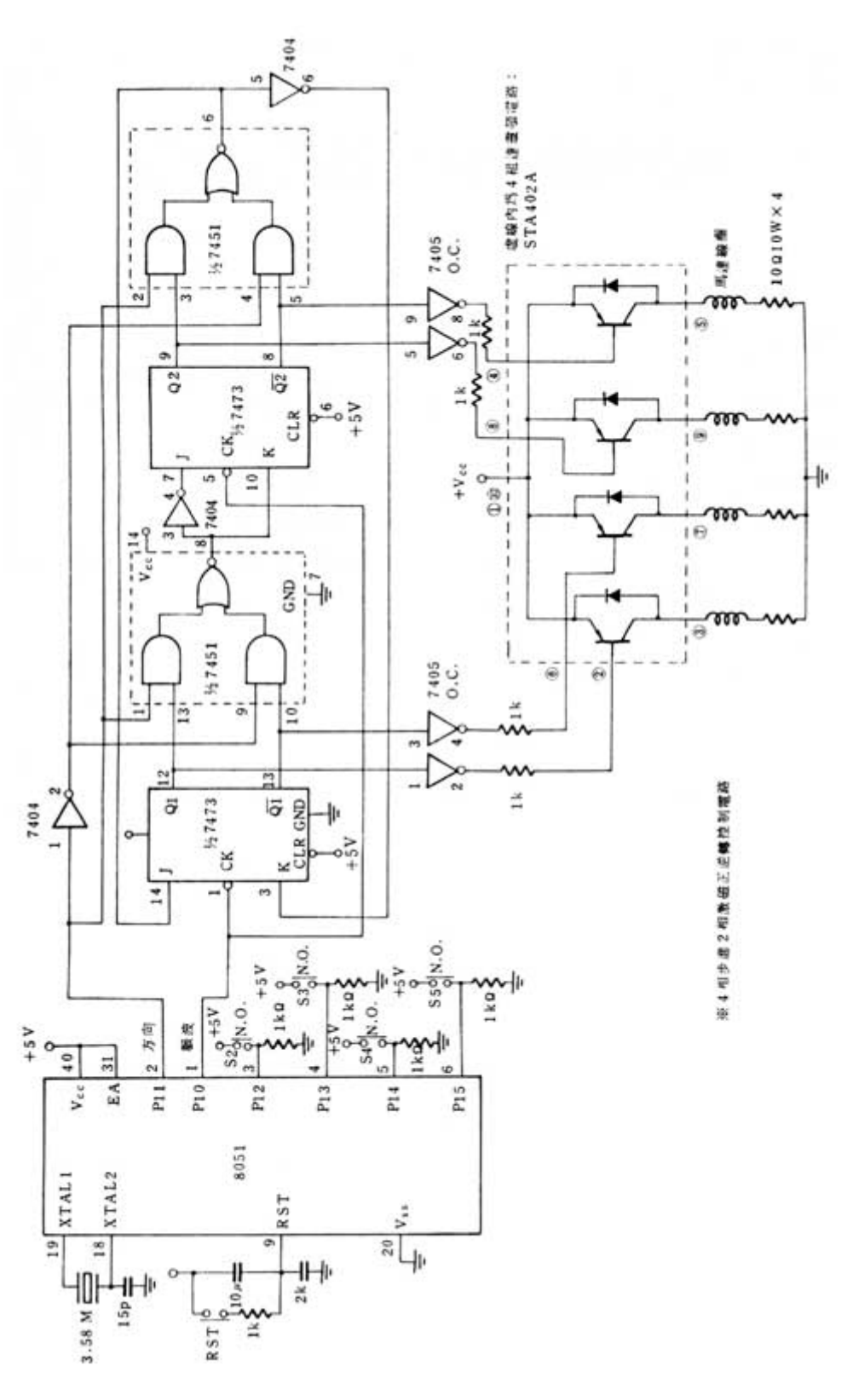8051 步进马达定位加减速设计电路图