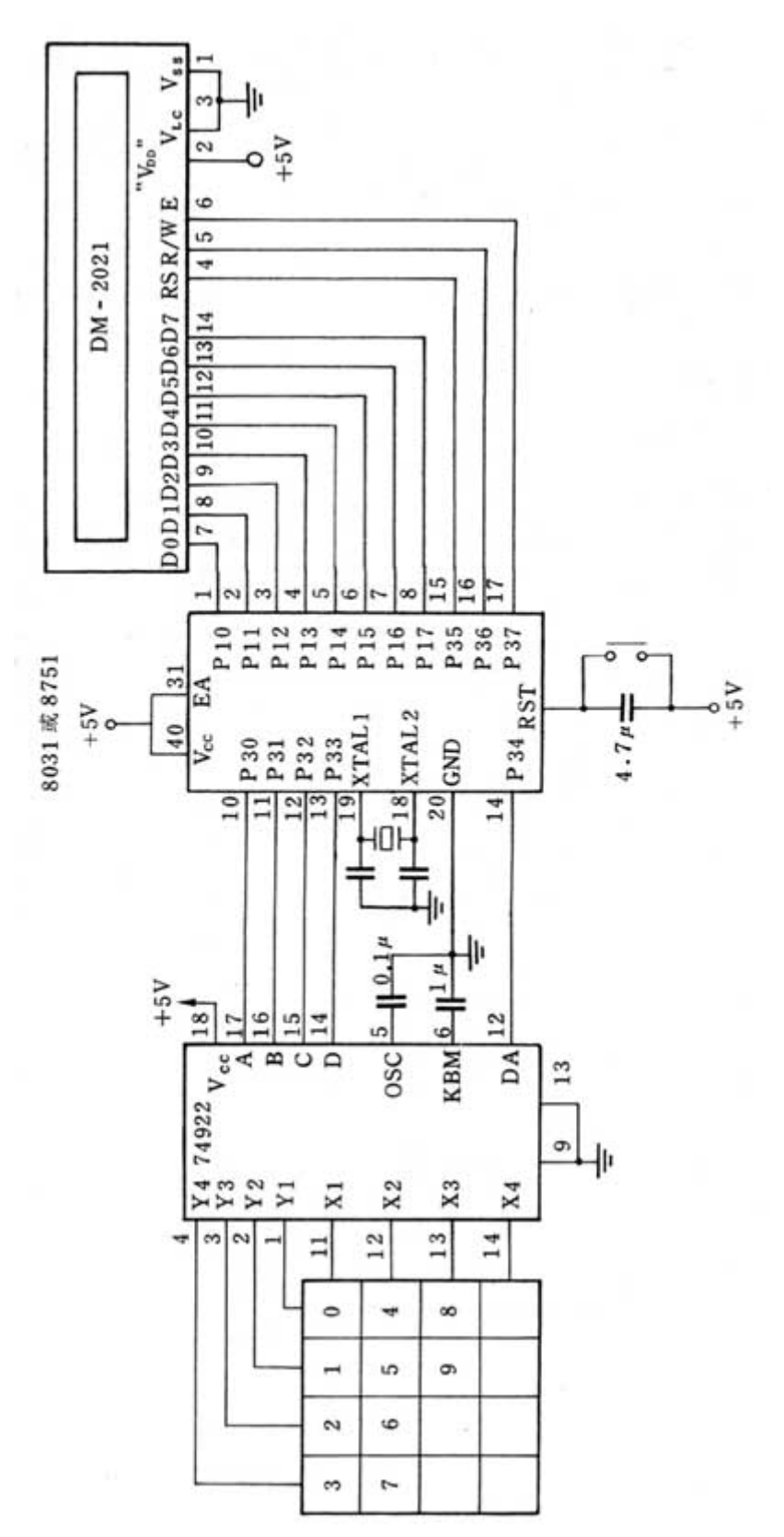8051 LCD 密码锁设计电路图（二）