NEC芯片原理图-uPD720130

回路図（ET-0148A : FB-2355A）

ボードにより一部，実装部品（X’tal やコンデンサ）などが異なる場合もあります。

また，R2 はボードによりプルアップされていることがあります。

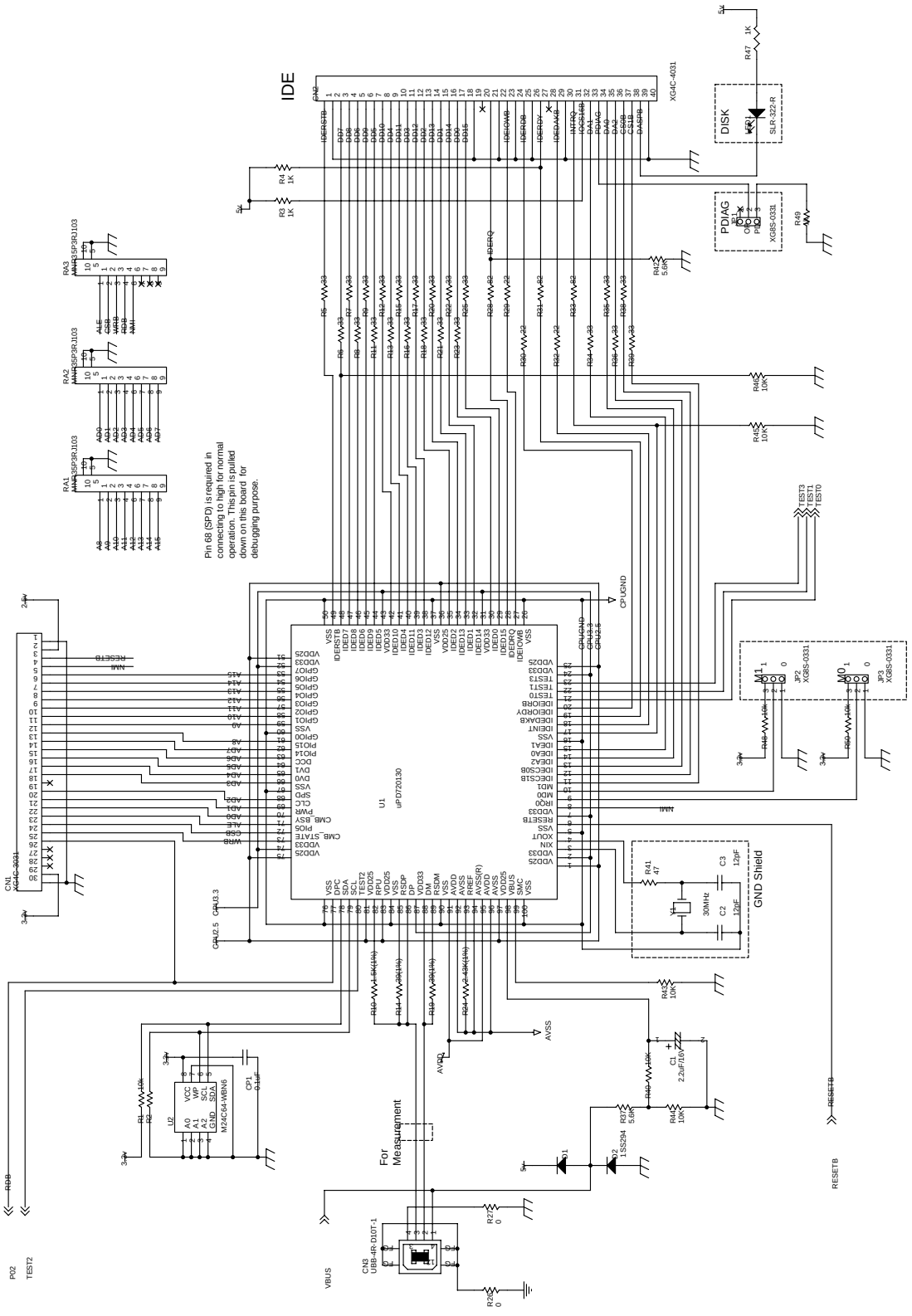

源自NEC芯片文件

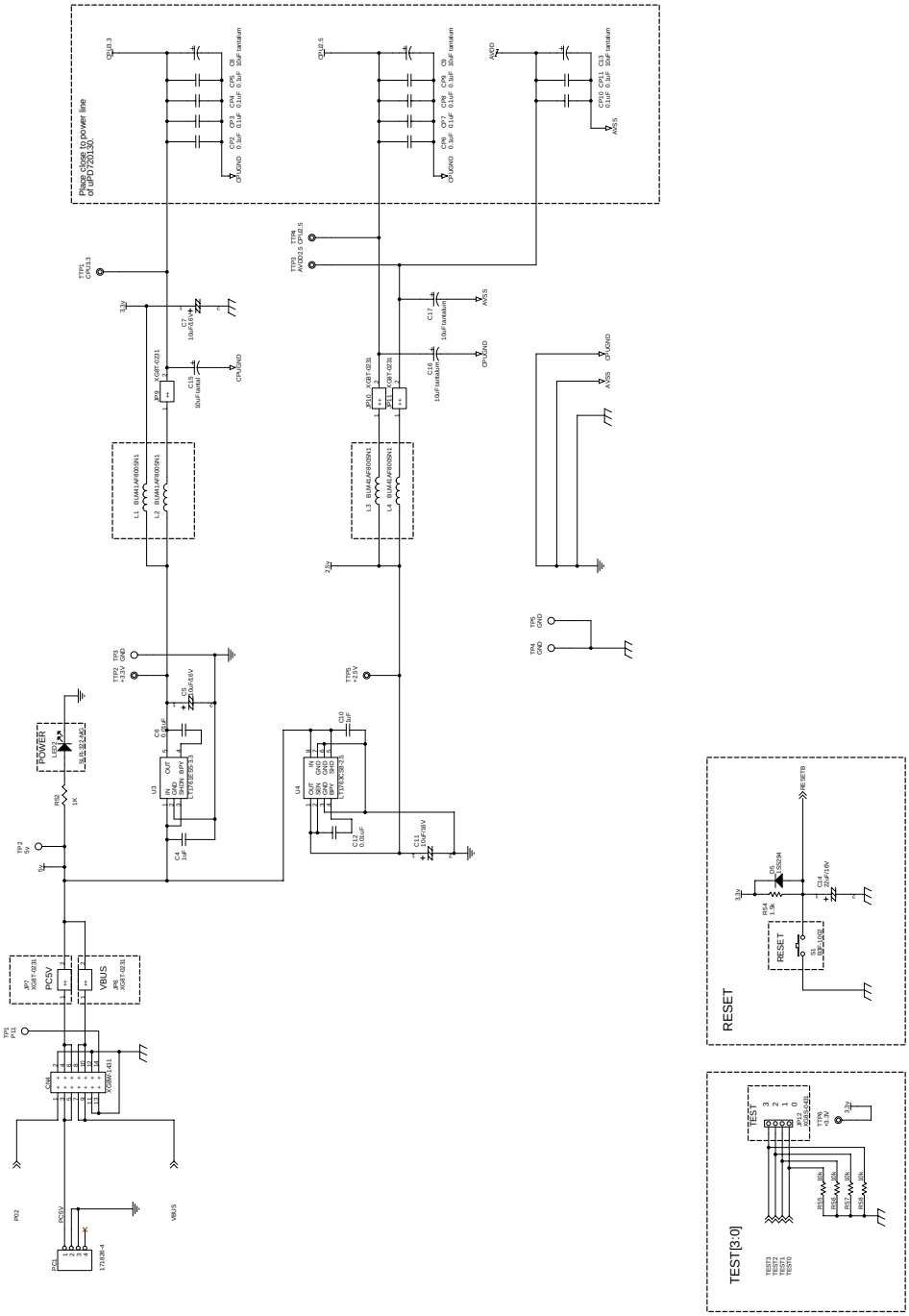
Place close to power line of uPD72013x
POWER
PC5V
VBUS
RESET
TEST[3:0]

源自NEC芯片文件